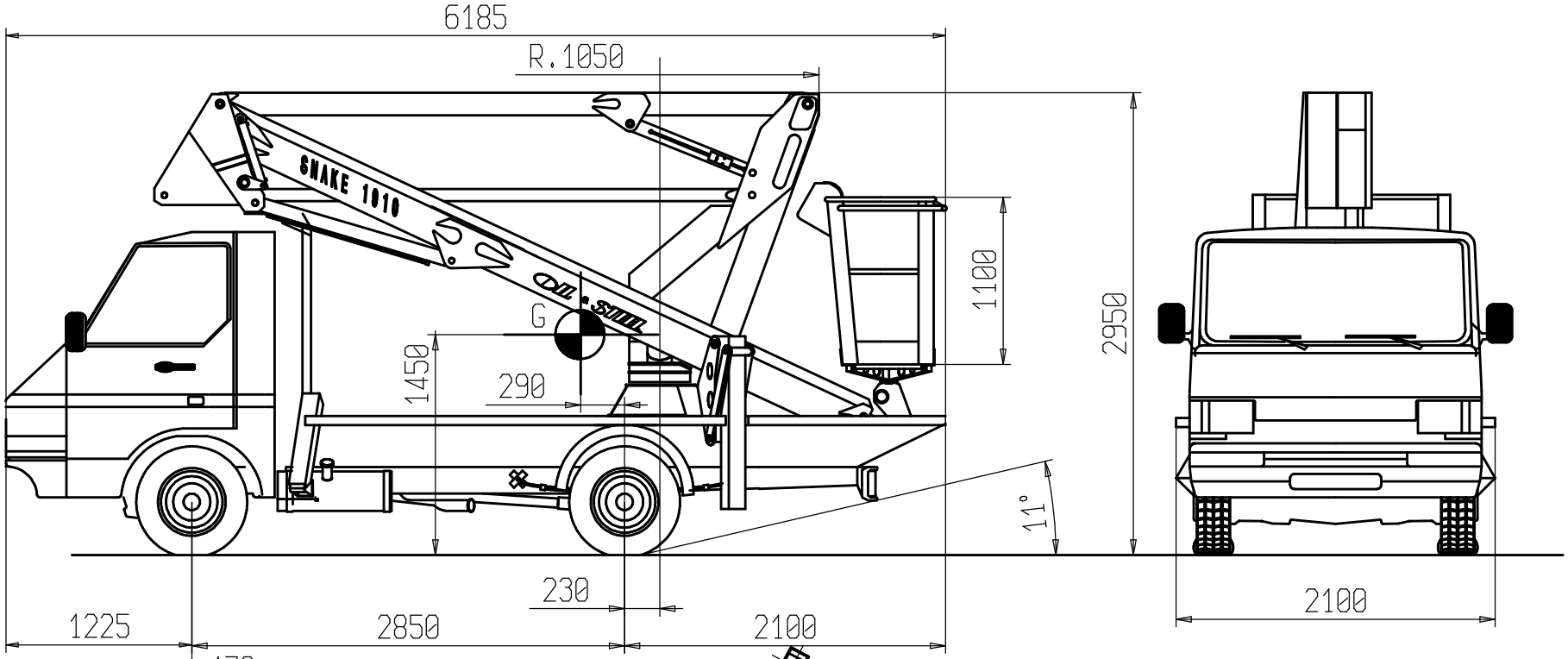


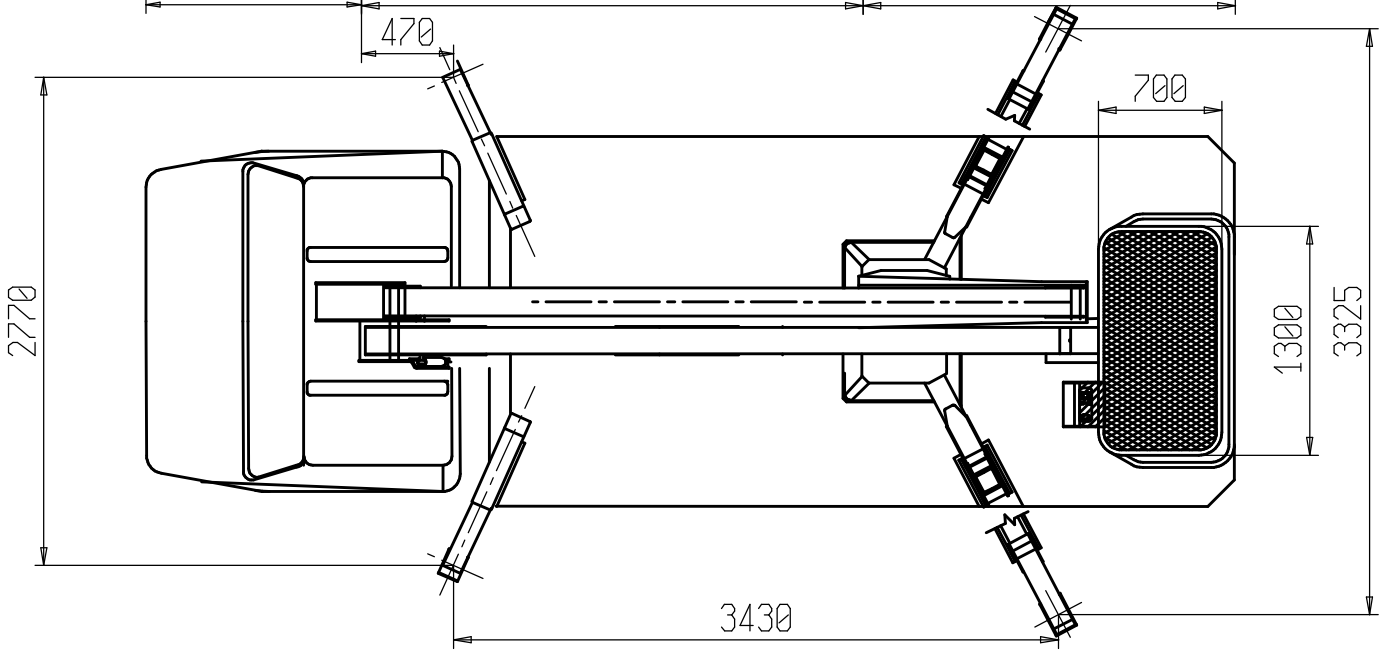


PIATTAFORMA PER LAVORO AEREO
SNAKE 1910
su NISSAN TRADE 3.0 p.so 2850

OIL & STEEL

MACCHINE PER LAVORO AEREO - Modena - ITALY